Honeywell

3M/5M/8M IR MFZ Ball Camera
HC35WE3R2
HC35WE5R2
HC35WE8R2
Kurzanleitung zur Installation

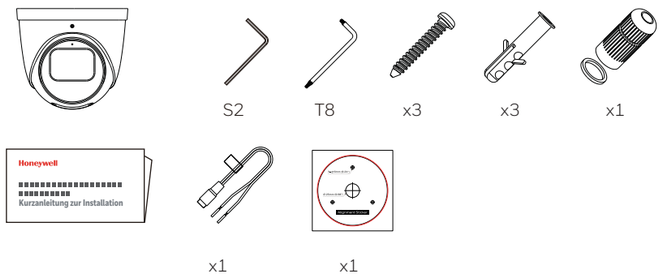

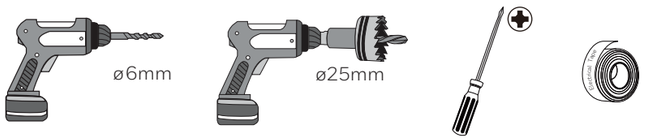

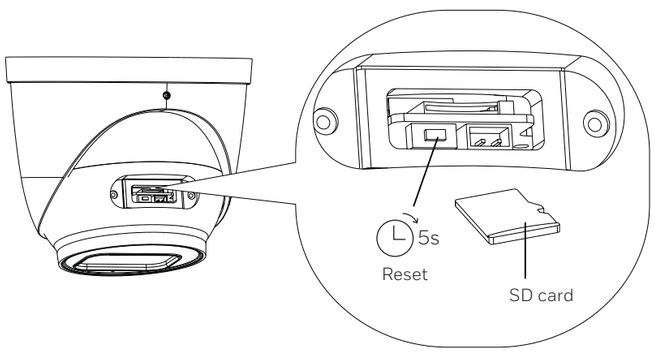

1

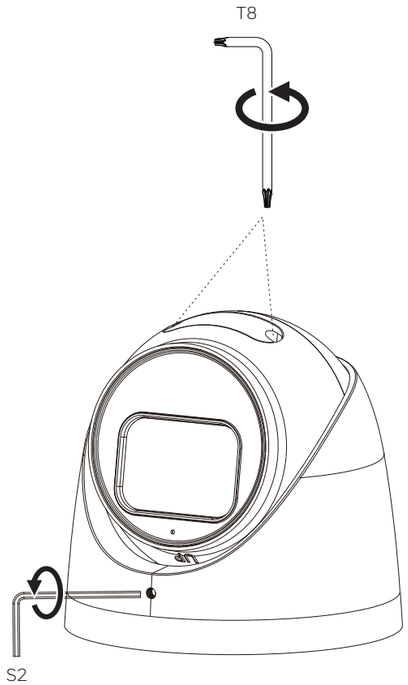

2

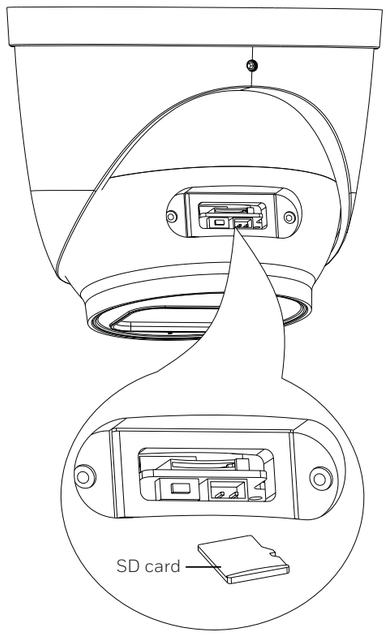

3

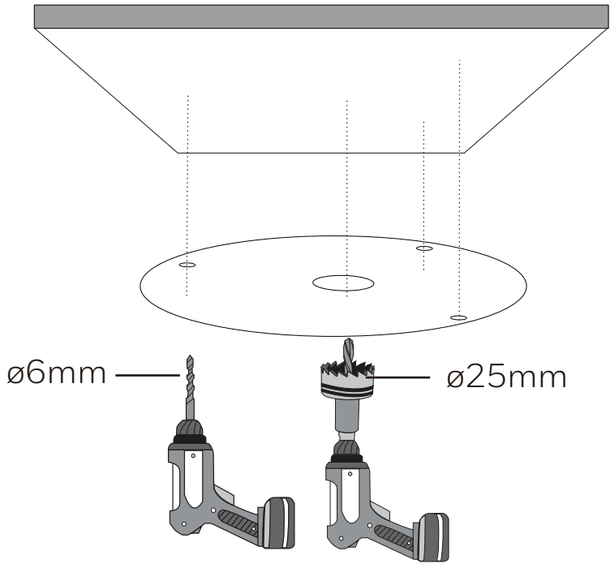

oder

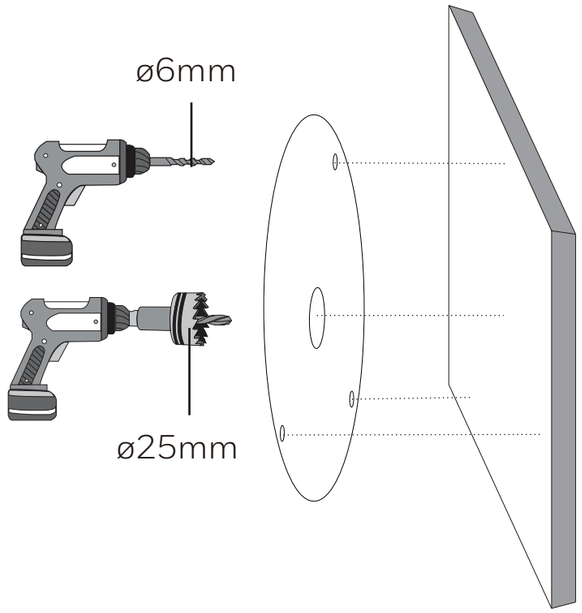

4

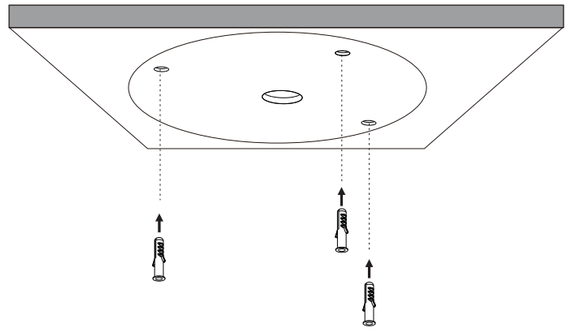

5

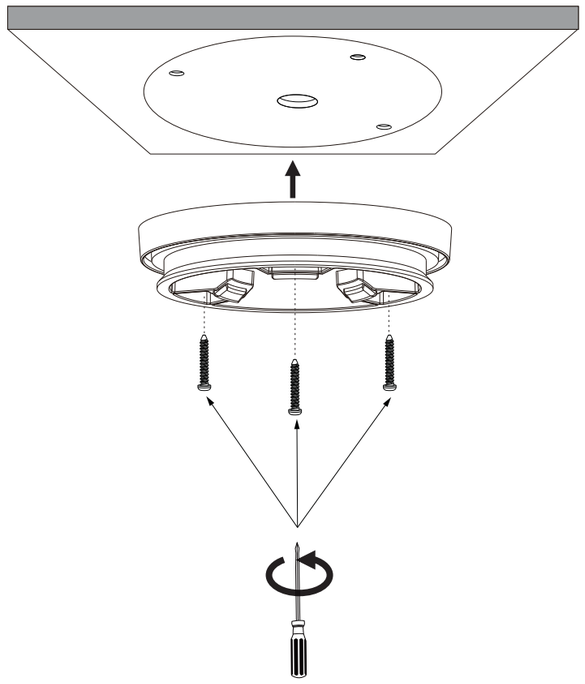

6

For HC35WE3R2

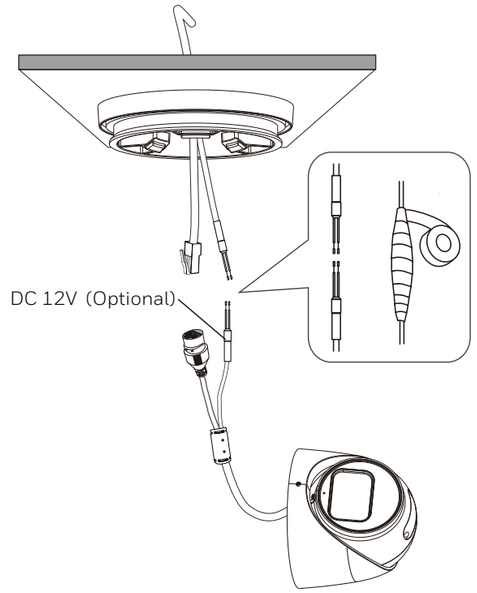

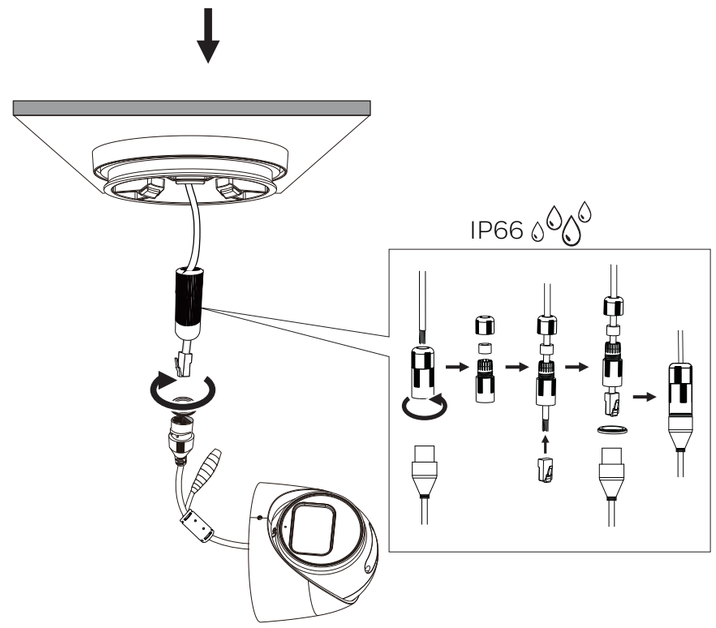

For HC35WE5R2/HC35WE8R2

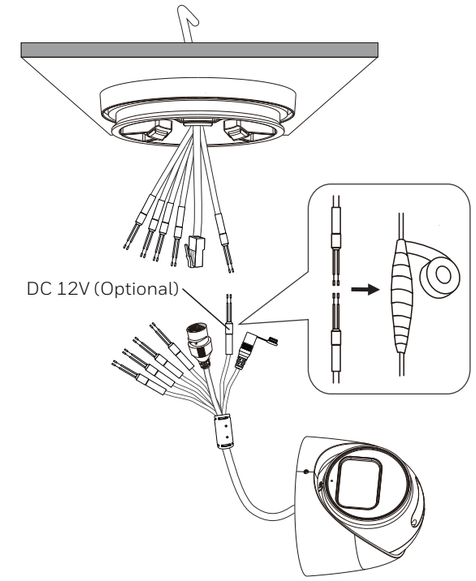

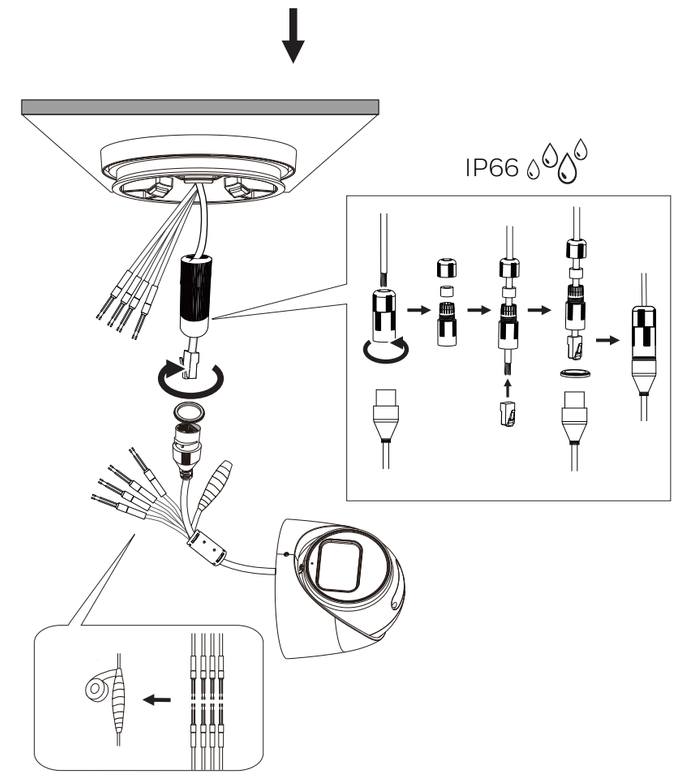

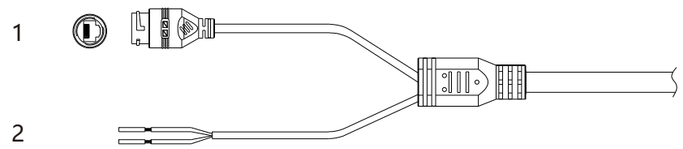

For HC35WE3R2

1	Network		RJ45
2	Power	Red	DC 12V +
		Black	DC 12V -

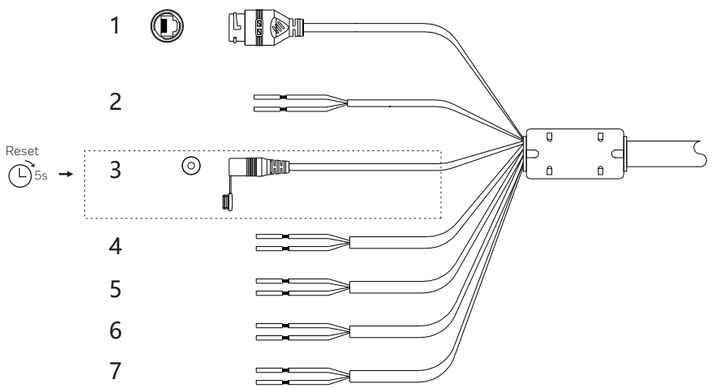

For HC35WE5R2/HC35WE8R2

1	Network		RJ45
2	Power	Red	DC 12V +
		Black	DC 12V -
3	Reset Button		Reset Button
4	Alarm Out	Purple	Alarm OUT Signal
		Pink	Alarm OUT COM
5	Alarm In	Orange (+)	Alarm IN
		Grey (-)	Alarm IN GND
6	Audio Out	Yellow (+)	Audio OUT
		Grey Black (-)	Audio GND
7	Audio In	White (+)	Auido IN
		Grey Black (-)	Auido GND

7

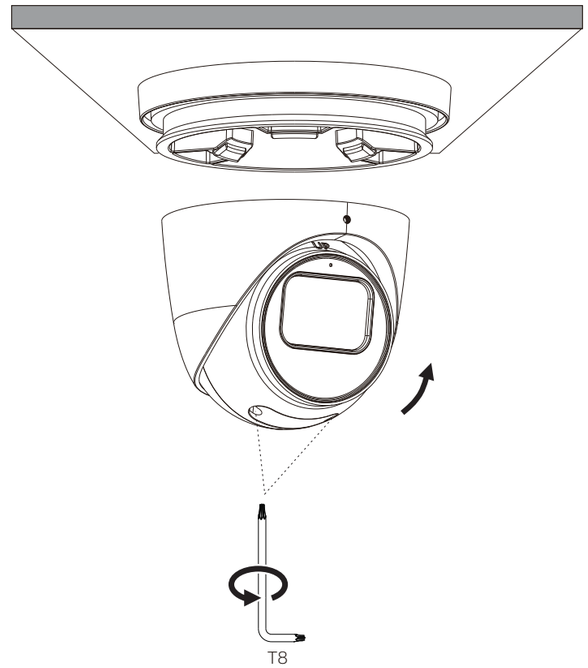

8

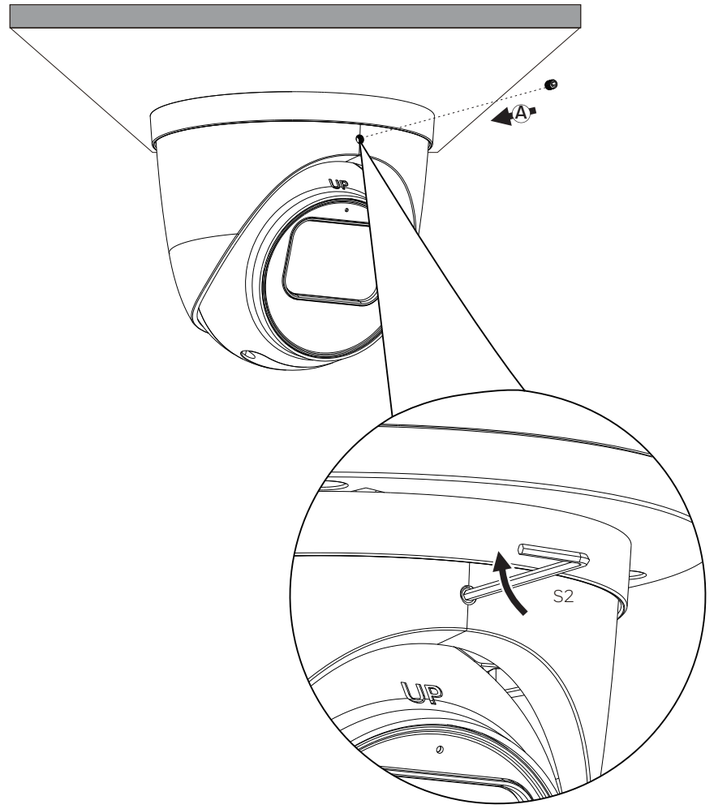

9

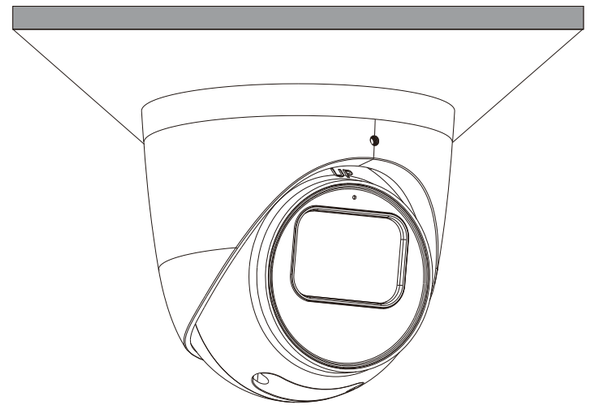

Installation von kompatiblem Zubehör:
Bitte kaufen Sie Zubehör, das Ihren Anforderungen entspricht,
und verwenden Sie die Schrauben in der Zubehörbox.

HA35CLM01+HA35PMC02+Camera

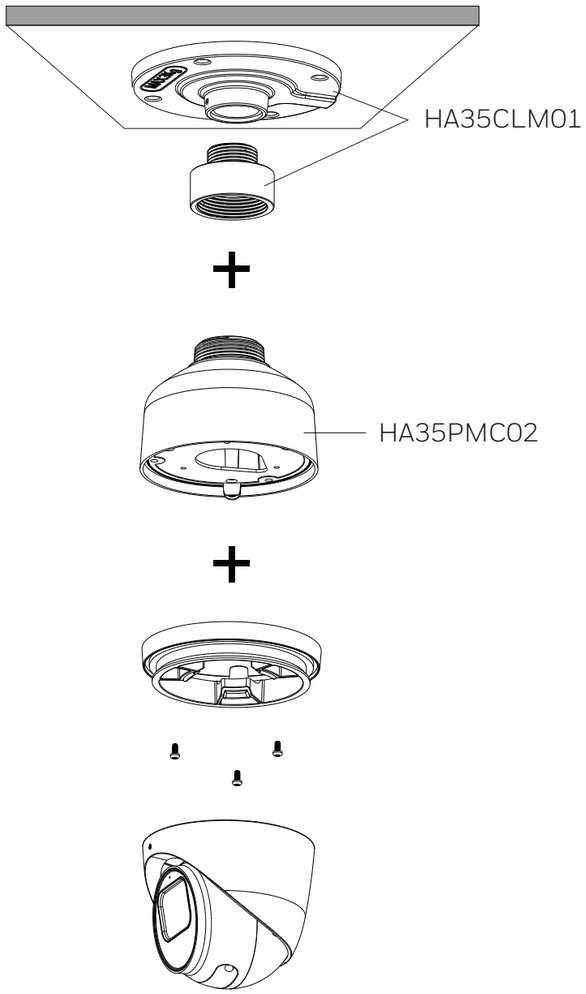

HA35CLM01+HA35CLM02+HA35PMC02+Camera

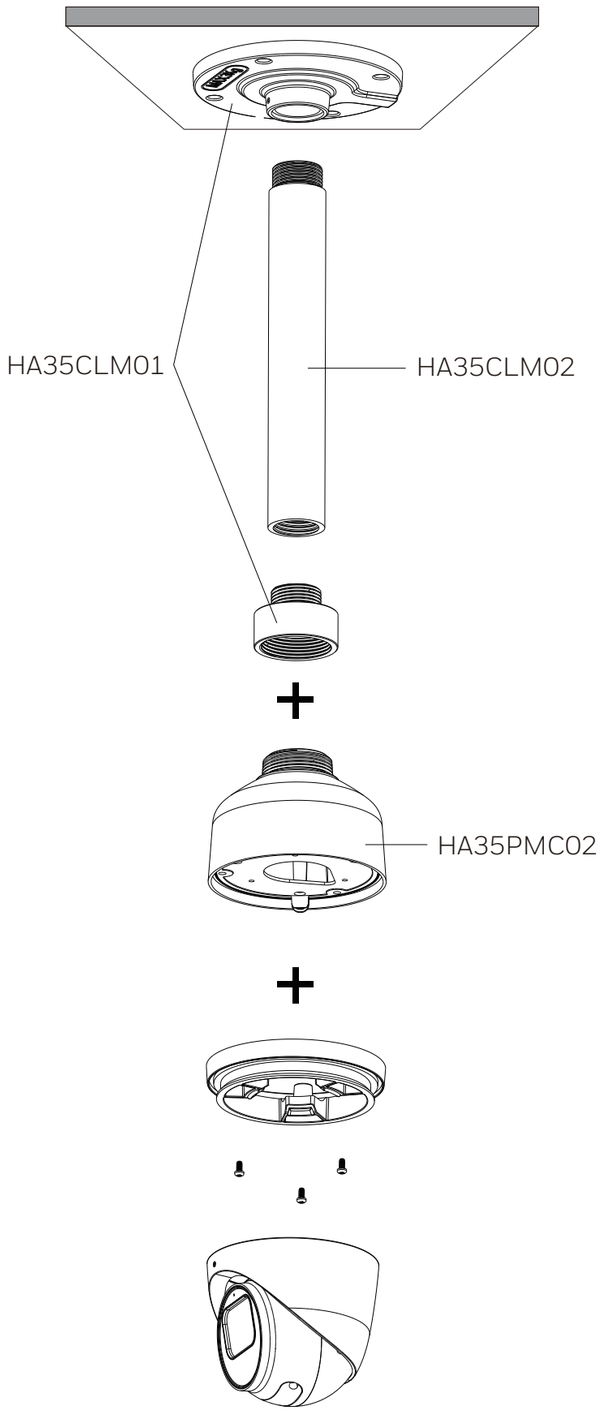

HA60WLMB1+HA35PMC02+Camera

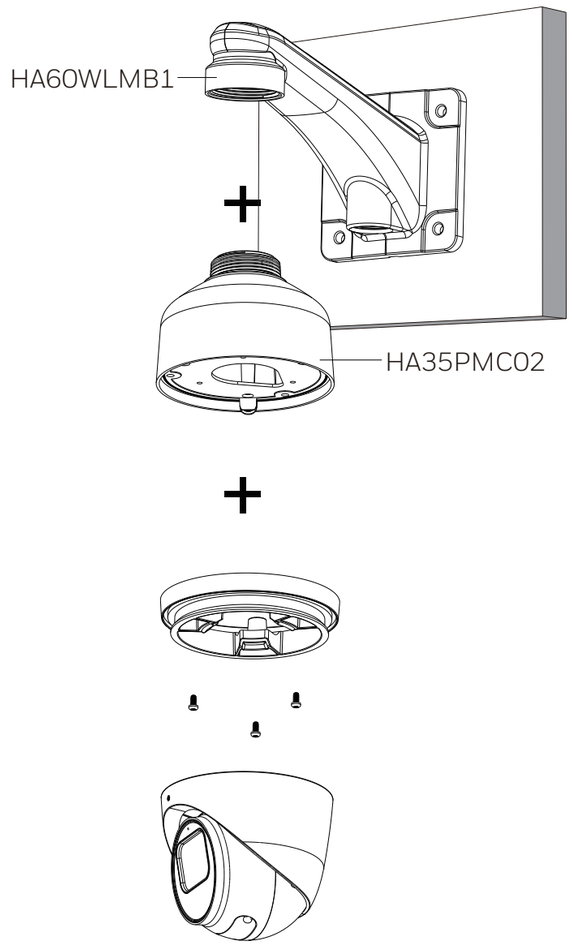

HA60JCBH1+Camera

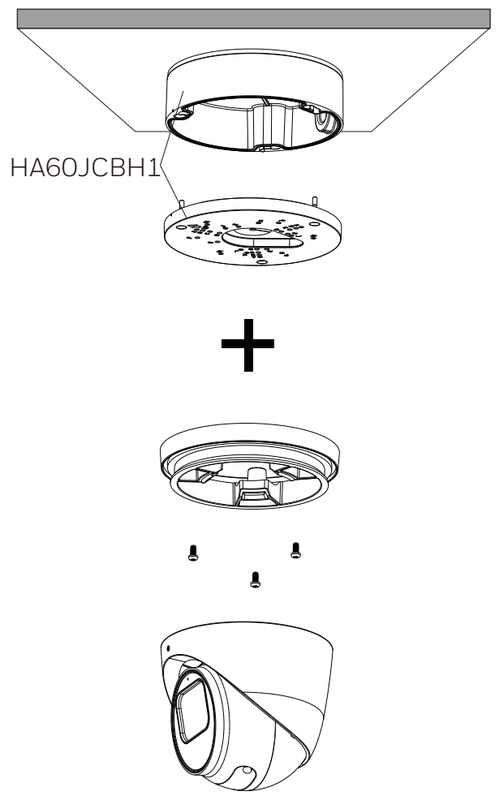

1

Web site: https://myhoneywellbuildingsuniversity.com

Wählen: Download Center

Herunterladen: Unified Tool

2

3

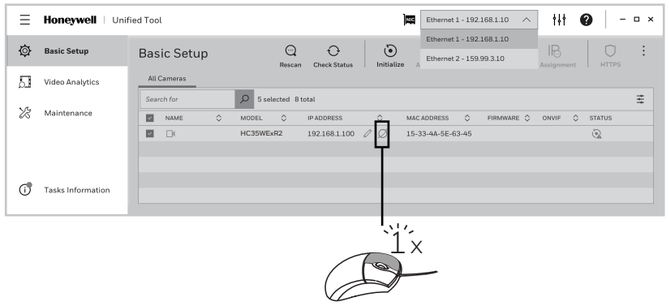

4

oder

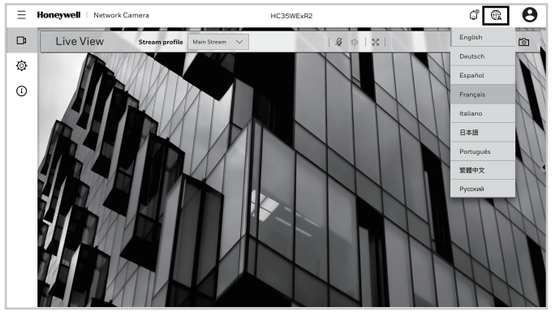

Hinweis
- Chrome 91 (oder höher) wird unterstützt.
- Für die IP-Adresse der Kamera ist bei Lieferung standardmäßig DHCP/APIPA eingestellt. Es ist nicht erforderlich, zu einer statischen IP-Adresse zu wechseln. Benutzer können wählen, ob sie die von DHCP/APIPA standardmäßig zugewiesene IP-Adresse beibehalten möchten.
- Bezüglich HC35WE5R2 und HC35WE8R2 ist beim MAXPRO NVR und Pro-Watch NVR (Version 7.0 oder höher) eine Einschränkung vorhanden, bei der nur eine kamerabasierte intelligente Bewegungserkennung unterstützt wird. Die kamerabasierte Bewegungserkennung zeigt keine Alarme oder Ereignisse in der grafischen NVR-Benutzerschnittstelle an. Die serverbasierte Bewegungserkennung ist davon nicht betroffen.

Hinweise zur Warnung

VORSICHT STROMSCHLAGGEFAHR. NICHT ÖFFNEN.	DIESES SYMBOL BEDEUTET, DASS EINE GEFÄHRLICHE SPANNUNG, VON DER EINE STROMSCHLAGGEFAHR AUSGEHT, IM GERÄT ANLIEGT.
VORSICHT: UM DIE GEFAHR EINES STROMSCHLAGS ZU VERHINDERN, DIE ABDECKUNG (ODER RÜCKSEITE) NICHT ENTFERNEN. KEINE REPARIERBAREN TEILE IM INNERN VORHANDEN. WARTUNGSARBEITEN EINEM QUALIFIZIERTEN FACHMANN ÜBERLASSEN.	DIESES SYMBOL BEDEUTET, DASS DIESEM GERÄT WICHTIGE BETRIEBS- UND WARTUNGSANWEISUNGEN BEILIEGEN.

WARNUNG: Zur Einhaltung der Vorschriften für die elektrische Sicherheit sind CSA zertifizierte/UL-gelistete oder Klasse 2 Netzgeräte erforderlich. Power over Ethernet (PoE) muss von den aufgeführten informationstechnischen Geräten zur Verfügung gestellt werden, die der Norm IEEE 802.3af PoE entsprechen. Die PoE Leitung ist nicht für den Anschluss in frei liegenden Netzwerken (Außenanlagen) vorgesehen.
Wenden Sie sich bezüglich des empfohlenen Adapters an Honeywell.
VORSICHT: Unsichtbare LED-Lichtquelle (850 nm).
Gefährdung durch Strahl vermeiden.

Wichtige Sicherheitshinweise

- Lesen Sie diese Anweisungen und bewahren Sie sie auf.
- Achten Sie darauf, dass der Installationsbereich das Gewicht der Kamera problemlos tragen kann.
- Um Schäden am Bildsensor zu vermeiden, sollte die Kamera nicht längere Zeit auf eine helle Lichtquelle gerichtet werden. Das Gerät nicht bei oder in der Nähe einer instabilen Lichtquelle (Flackergefahr) oder in der Nähe von Fluoreszenzleuchten oder Gegenständen einsetzen, die Licht reflektieren.
- Das Objektiv der Kamera nicht berühren.
- Lassen Sie die Kamera nicht fallen und setzen Sie sie keiner starken mechanischen Belastung aus.
- Verwenden Sie zur Reinigung der Kamera keine starken oder scheuernden Reinigungsmittel.
- Das Gerät nicht in extrem feuchten, staubigen heißen/kalten Umgebungen einsetzen oder aufbewahren, in denen die Betriebstemperatur den empfohlenen Bereich (–40°C bis 60°C)überschreitet.
- Das Gerät nicht in der Nähe starker elektromagnetischer Strahlungsquellen einsetzen, beispielsweise von Radio- oder Fernsehsendern.
- Das Produkt soll nur an ein PoE-Netzwerk angeschlossen werden, ohne Routing nach außen.
- Wenn das Gerät über einen Netzadapter betrieben wird, sollte der Adapter ordnungsgemäß geerdet sein. (Fragen Sie Honeywell nach dem empfohlenen Adapter).
- Installation und Demontage sollten nur von qualifizierten und erfahrenen Technikern durchgeführt werden.
- Stellen Sie sicher, dass die Stromzufuhr unterbrochen ist, bevor das Produkt repariert oder installiert wird.
- Das Produkt kann an der Decke oder an der Wand montiert werden. Bei der Wandmontage zeigt die Kabeldurchführung nach unten, und stellen Sie sicher, dass die Höhe des Produkts über 3 Meter beträgt.
- Bitte wenden Sie sich für den Kauf und die Installation des entsprechenden Zubehörs (Kabelverschraubung, Kabel usw.) an den autorisierten Händler von Honeywell.
- Die Kamera sollte mindestens 10 Zentimeter von der Traufe eines Gebäudes entfernt installiert werden.
- Wenn ein Adapter oder Schalter der Klasse I zur Stromversorgung verwendet wird, vergewissern Sie sich, dass das Netzkabel fest in die Steckdose eingesteckt ist, und bestätigen Sie den Haupterdungsanschluss.

Regulierungserklärungen

FCC-Bestimmungen

Dieses Gerät wurde getestet und entspricht den Grenzwerten für ein digitales Gerät der Klasse B gemäß Teil 15 der FCC-Bestimmungen. Diese Grenzwerte sollen einen angemessenen Schutz gegen schädliche Störungen in einer Wohnanlage bieten. Dieses Gerät erzeugt und verwendet Hochfrequenzenergie und kann diese abstrahlen. Wenn es nicht in Übereinstimmung mit den Anweisungen installiert und verwendet wird, kann es Funkstörungen verursachen. Es gibt jedoch keine Garantie dafür, dass in einer bestimmten Installation keine Störungen auftreten. Wenn dieses Gerät Störungen beim Radio- oder Fernsehempfang verursacht, die durch Aus- und Einschalten des Geräts festgestellt werden können, sollte der Benutzer versuchen, die Störung durch eine oder mehrere der folgenden Maßnahmen zu korrigieren:

- Richten Sie die Empfangsantenne neu aus oder verlagern Sie sie.
- Erhöhen Sie den Abstand zwischen Gerät und Empfänger.
- Schließen Sie das Gerät an eine Steckdose an, die mit einem anderen Stromkreis als der Empfänger verbunden ist.
- Wenden Sie sich an den Händler oder einen erfahrenen Radio- / Fernsehtechniker.

Änderungen und Modifikationen, denen die für die Einhaltung der Richtlinien verantwortliche Partei nicht ausdrücklich zugestimmt hat, können zum Entzug der Betriebserlaubnis für das Gerät führen. Dieses digitale Gerät der Klasse B erfüllt die kanadische Norm ICES-003.

Konformitätserklärung des Herstellers

Nordamerika

Das mit dieser Anleitung gelieferte Gerät entspricht UL 62368-1 und CSA C22.2 Nr. 62368-1.

Europa

Der Hersteller erklärt, dass das mit dieser Anleitung gelieferte Gerät mit der Richtlinie des Europäischen Parlaments und des Rates zur Beschränkung der Verwendung bestimmter gefährlicher Stoffe in Elektro- und Elektronikgeräten (2011/65/EU), geändert durch RoHS 3 (2015/863), und den grundlegenden Anforderungen der EMV-Richtlinie (2014/30/EU) konform ist und den Anforderungen der Normen EN 55032 für Emissionen, EN 50130-4 für Störfestigkeit und EN 62368 für die Sicherheit elektrischer Geräte entspricht.

Entsorgung von elektrischen und elektronischen Altgeräten

Vorschriftsmäßige Entsorgung dieses Produkts (gilt für die Europäische Union und andere Länder Europas mit Mülltrennsystemen).

Am Ende der Lebensdauer sollte dieses Produkt entsprechend den örtlichen Bestimmungen, Vorschriften und Verfahrensweisen entsorgt werden.

Örtliche Abfallrichtlinien prüfen

Die Komponenten dieses Produkts müssen getrennt entsorgt werden. Prüfen Sie die örtlichen Abfallrichtlinien hinsichtlich der Sortiervorschriften.

HEVC Advance™
Covered by Patents at patentlist.hevcadvance.com

Geschützt durch einen oder mehrere Ansprüche aus den Patenten, die auf patentlist.hevcadvance.com aufgeführt sind.
Bitte beachten Sie, dass dieses Produkt personenbezogene Daten speichern kann. Personenbezogene Daten werden in Europa durch die Allgemeine Datenschutzverordnung (2016/679) geschützt und daher haben die Besitzer von personenbezogenen Daten dank dieser Verordnung bestimmte Rechte erhalten.
Wir raten Ihnen dringend, sich über diese Rechte des Eigentümers („Betroffenen“) sowie über die Beschränkungen, die Sie bei der Nutzung und Weitergabe dieser Daten beachten müssen, umfassend zu informieren.
Weitere Einzelheiten sind auf der DSGVO-Website der EU zu finden.

Honeywell

buildings.honeywell.com/security
+1 800 323 4576 (North America only)

Document 800-26901DE RevC-05/2022

© 2022 Honeywell International Inc. All rights reserved. No part of this publication may be reproduced by any means without written permission from Honeywell. The information in this publication is believed to be accurate in all respects. However, Honeywell cannot assume responsibility for any consequences resulting from the use thereof. The information contained herein is subject to change without notice. Revisions or new editions to this publication may be issued to incorporate such changes. For patent information, see https://buildings.honeywell.com/en-us/company/patent.